車　名	年　式	型式・車体番号	架装形状
いすゞ		2RG-NKR88AN	アームロール・フックロール

車検有効期限	走行距離（km）	積載量	タコグラフ年月	荷台寸法（ｍｍ）		
				長さ	幅	高さ
	543 km	3,000 kg				
	記録簿					

整理番号

39484

エンジン状態(5段階評価)	A	エンジン	4気筒	ブレーキ	オイル	馬力	150 ps	ミッション　6速　3ペダル	キャブ内汚れ

ミッション・デフ状態		シート汚れ	
フレーム関係・下回り状態			
上物（メーカー・型式・年式）	新明和CCA23-12(R2)	ターボ	ターボ
仕様等	登録済未使用車★コンテナ付 【コンテナ情報】 新明和CNA4-11A L:2730、W:1570、H:850	キャブ内装備	キーレス 集中ドアロック

その他・備考欄

フロントガラス状態
良好

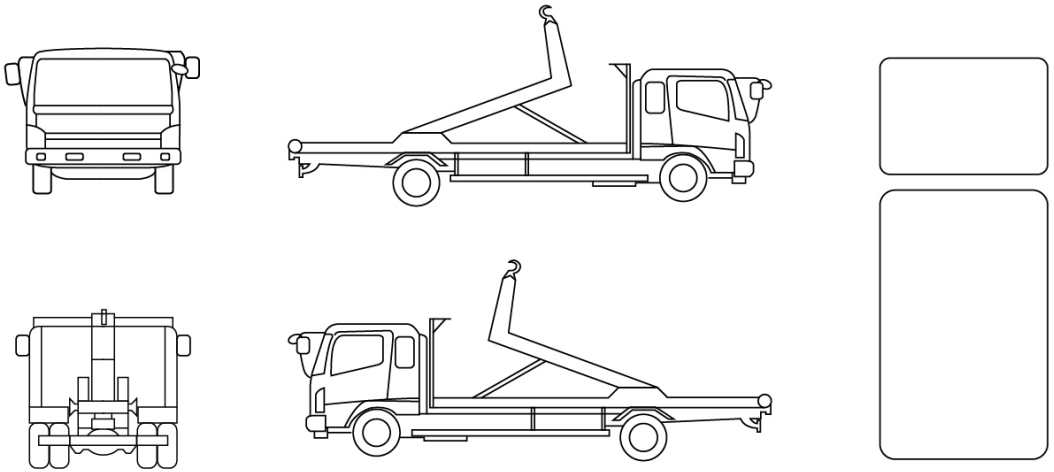

タイヤ状態（mm、欠、で記載）

10	前	10	
10	10	10	10

スペア　F 10　R

種類	サマー
サイズ F	205/85 R 16
サイズ R	205/85 R 16
アルミホイール	無